BRANŻA	E – elektryczna
INWESTYCJA/OBIEKT	INSTALACJA ELEKTRYCZNA WEWNĘTRZNA dla „Budowa zbiornika wód opadowych wraz z instalacją kanalizacji deszczowej w celu jej zagospodarowania do nawodnienia terenów zielonych"
ADRES INWESTYCJI	jednostka ewidencyjna 301305_2 Święciechowa obręb 0011 Święciechowa 301305_2.0011.**1346/2**
INWESTOR I ADRES	GMINA ŚWIĘCIECHOWA ul. Ułańska 4 64-115 Święciechowa
DATA	04.2024
PROJEKTANT	**mgr inż. Marek ŻELAWSKI** specjalność instalacyjna upr. nr WKP/0161/POOE/14

Spis treści

1.1 Oświadczenie projektanta 2
1.2 Uprawnienia i zaświadczenie projektanta 3
1.3 Uzgodnienie z Wójtem Gminy Święciechowa 4
1.4 Część opisowa 6
1.5 Część rysunkowa 7

Spis rysunków

Rysunek E-1 Plan sytuacyjny 7
Rysunek E-2 Schemat ideowy 8

1.1 Oświadczenie projektanta

o sporządzeniu projektu wykonawczego zgodnie z obowiązującymi przepisami oraz zasadami wiedzy technicznej

Ja niżej podpisany:

projektant **mgr inż. Marek ŻELAWSKI**

oświadczam, że projekt wykonawczy w zakresie instalacji elektrycznej wewnętrznej, opracowany dla:

GMINA ŚWIĘCIECHOWA
ul. Ułańska 4
64-115 Święciechowa

dotyczący inwestycji:

INSTALACJA ELEKTRYCZNA WEWNĘTRZNA dla
„Budowa zbiornika wód opadowych wraz z instalacją kanalizacji deszczowej w celu jej zagospodarowania do nawodnienia terenów zielonych"

planowanej:

dz. 1346/2
obręb 0011 Święciechowa
jednostka ewidencyjna 301305_2 Święciechowa

został sporządzony zgodnie z obowiązującymi przepisami oraz zasadami wiedzy technicznej.

PROJEKTANT:
mgr inż. Marek ŻELAWSKI
specjalność instalacyjna
upr. nr WKP/0161/POOE/14

1.2 Uprawnienia i zaświadczenie projektanta

Na podstawie art. 34 ust. 3da *Prawa budowlanego*, wymogu dołączenia kopii uprawnień budowlanych oraz zaświadczenia o wpisie na listę członków izby samorządu zawodowego, nie stosuje się do osób wpisanych do centralnego rejestru osób posiadających uprawnienia budowlane e-crub.gunb.gov.pl.

GMINA ŚWIĘCIECHOWA

Urząd Gminy w Święciechowie

ul. Ułańska 4, 64-115 Święciechowa

tel. 65 5333 510, email: urzadgminy@swieciechowa.pl,

ePUAP: /swieciechowa/skrytka

www.swieciechowa.pl , www.bip.swieciechowa.pl

ZP.7230.58.2024

Święciechowa, 23.05.2024 r.

Projektowanie, Nadzorowanie,
Kierowanie Robotami, Inwentaryzacje
Wojciech Nowosielski
ul. Barbary Jeziorkowskiej 32/2
64-100 Leszno

Odpowiadając na wniosek z dnia 22.05.2024 r. w sprawie uzgodnienia lokalizacji projektowanej linii kablowej nn-0,4kV oraz szafki rozdzielczej na dz. nr ewid 1346/2 dla zasilenia w energię elektryczną projektowanego zbiornika wód opadowych na dz. nr ewid. 1346/2 w obr. Święciechowa, tut. organ wyraża zgodę (uzgadnia pozytywnie) na wykonanie prac w zakresie ww. działki w Święciechowie, stanowiącej własność gminy, zgodnie z załączonym do niniejszego uzgodnienia planem sytuacyjnym.

Inwestorem zadania będzie **Gmina Święciechowa.**

WÓJT
mgr Mikołaj Kostaniak

Załącznik 1.
Plan sytuacyjny – 1 egz.

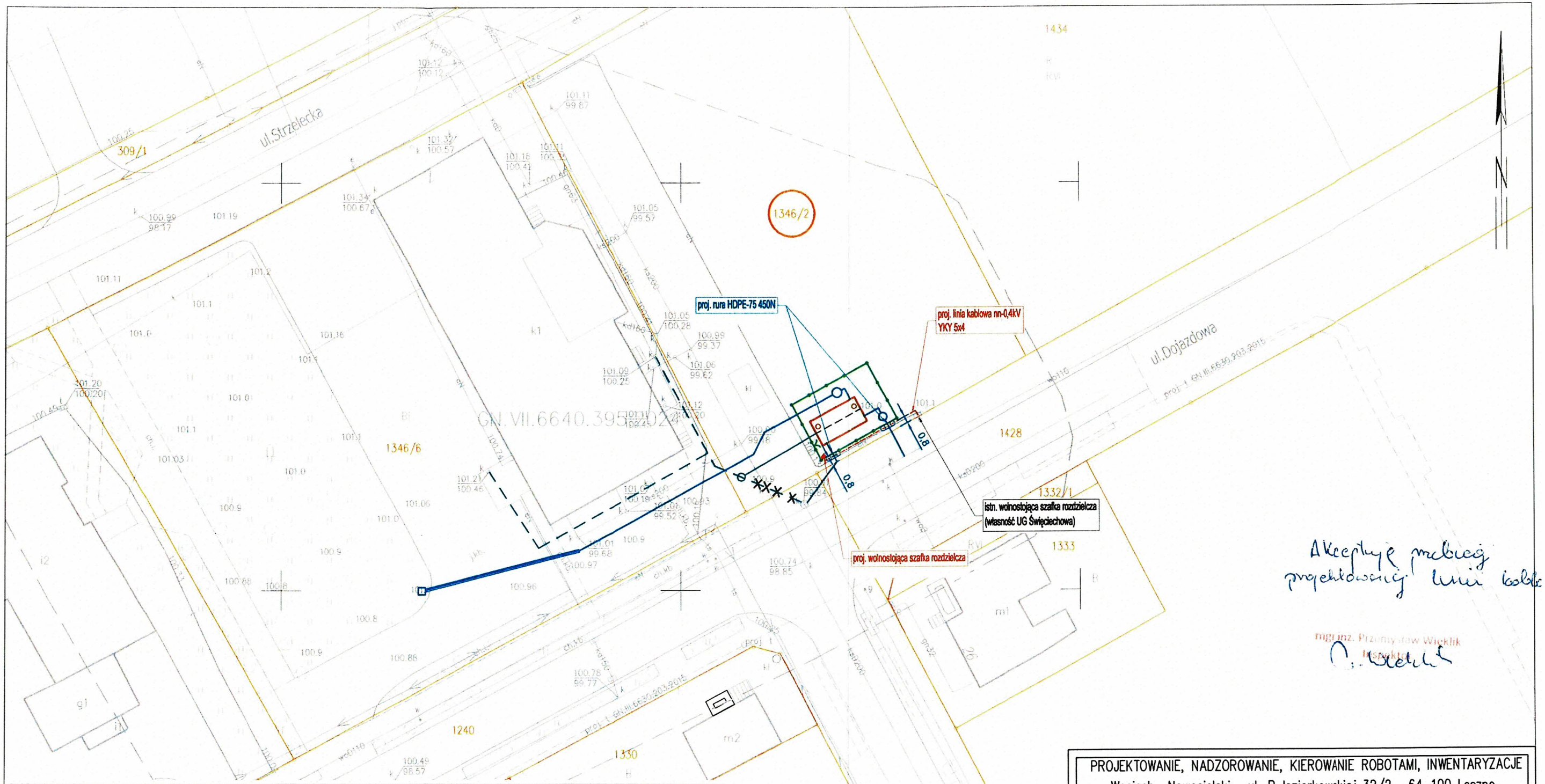

Akceptuję mapę do projektowanej linii kablowej

mgr inż. Przemysław Wicklik

MAPA DO CELÓW PROJEKTOWYCH

Oznaczenie kancelaryjne zgłoszenia pracy		GN.VII.6640.395.2024
Nazwa miejscowości		Święciechowa
Jednostka ewidencyjna		Święciechowa 301305_2
Obręb ewidencyjny		Święciechowa 0011
Skala mapy		1:500
Godło mapy		6.165.08.11.2.1; 6.165.08.11.2.2; 6.165.08.06.4.4; 6.165.08.06.4.3
Układ współrzędnych	prostokątnych płaskich	2000/6
	wysokości	PL-EVRF2007-NH
Oznaczenie granic obszaru, który był przedmiotem aktualizacji		
Informacje o służebnościach gruntowych mających wpływ na zagospodarowanie gruntów zlokalizowanych w granicach projektowanej inwestycji		NIE BADANO
Data opracowania mapy		2024-02-16

STAROSTA LESZCZYŃSKI
GN.VII.6640.395.2024
podkład nr 38543 z dn. 08.03.2024r.
mgr inż. MIŁOSZ KAŁMUCZAK
geodeta uprawniony
świadectwo GGK nr 22472

USŁUGI GEODEZYJNE
Piotr Estela
64-100 LESZNO, ul. Ks. Jana Pęgłości 49
tel. +48 601 752 955
NIP 697 15 88 513, REGON 008276954

Nazwa / imię i nazwisko wykonawcy
Podpis osoby reprezentującej wykonawcę

mgr inż. MIŁOSZ KAŁMUCZAK
geodeta uprawniony
świadectwo GGK nr 22472
tel. +48 609 718 135
e-mail: miloszkalmuczak@gmail.com

Imię i nazwisko geodety uprawnionego, nr uprawnień i podpis geodety, który opracował mapę

PROJEKTOWANIE, NADZOROWANIE, KIEROWANIE ROBOTAMI, INWENTARYZACJE
Wociech Nowosielski , ul. B.Jeziorkowskiej 32/2, 64-100 Leszno
tel. 691234505 ,e-mail: w.nowosielski@interia.pl

Nazwa obiektu:	Instalacja elektryczna wewnętrzna dla "Budowa zbiornika wód opadowych wraz z instalacją kanaliazcji deszczowej w celu jej zagospodarowania do nawodnienia terenów zielonych"
Adres:	Święciechowa , ul Strzelecka 7, ul. Dojazdowa Obręb Święciechowa -301305_2.0011 , dz. nr 1346/2 Gmina Święciechowa, powiat leszczyński
Inwestor:	Gmina Święciechowa ul. Ułańska 4, 64-115 Święciechowa
Przedmiot rysunku	Plan sytuacyjny

Data: 04.2024	Imię i nazwisko	Nr upr.	Podpis	Skala 1: 500
Projektant	mgr inż. Marek Żelawski	WKP/0360/OWOE/14		
Specjalność	instalacyjna			Nr rys. E1
Projektant				
Specjalność				

5

1.4 Część opisowa

1.4.1 Podstawa opracowania

- wizja lokalna,
- zlecenie i wytyczne inwestora,
- obowiązujące przepisy i normy.

1.4.2 Przedmiot i zakres opracowania

Przedmiotem opracowania jest projekt wykonawczy instalacji elektrycznej wewnętrznej w zakresie linii kablowej nn-0,4kV relacji istn. szafka rozdzielcza (własność Gmina Święciechowa), zlokalizowana przy ul. Dojazdowej ⇔ proj. szafka rozdzielcza, planowana w wygrodzonym terenie proj. zbiornika wód opadowych, celem zasilania proj. szafki rozdzielczej systemu sterowania pompą głębinową.

1.4.3 Zasilanie systemu

Moc zapotrzebowana proj. systemu sterowania pompą głębinową wynosi 1,5kW na napięciu 400V. W istn. szafce rozdzielczej zabudować rozłącznik bezpiecznikowy np. TYTAN II, z zacisków którego wyprowadzić linię kablową nn-0,4kV typu YKY 5x4 oraz wprowadzić na zaciski łącznika głównego w proj. szafce rozdzielczej proj. systemu sterowania pompą głębinową. Kabel zabezpieczyć wkładką bezpiecznikową D02/20A.

1.4.4 Układanie kabli w terenie

Kable układać na głębokości 0,7m na 10cm warstwie piasku. Po ułożeniu kable przysypać 10cm warstwą piasku oraz 15cm warstwą gruntu rodzimego. Na wysokości 25cm od kabli ułożyć folię kablową koloru niebieskiego, a następnie zasypać ziemią rodzimą. Skrzyżowania i zbliżenia kabla z urządzeniami infrastruktury podziemnej wykonać z zastosowaniem rur osłonowych HDPE-75 450. Kable zinwentaryzować geodezyjnie przed zasypaniem oraz wprowadzić do systemu ewidencji geodezyjnej. Teren po wykopach odpowiednio zagęścić i doprowadzić do stanu pierwotnego. Zachować normatywne odległości kabli od innych instalacji. Trasę kabla w terenie pokazano na planie sytuacyjnym E1. Schemat ideowy zasilania pokazano na rysunku E2.

Projektowana szafka systemu sterowania pompą głębinową pozostaje poza zakresem opracowania.

1.4.5 Uziemienie szafki rozdzielczej

Zaleca się wykonanie uziemienia szyny ochronnej proj. szafki rozdzielczej systemu sterowania pompą głębinową. Rezystancja uziemienia $R<10\Omega$

1.4.6 Uwagi końcowe

- wykonać badania odbiorcze,
- prace wykonać w stanie beznapięciowym,
- stosować wyroby i rozwiązania dopuszczone do stosowania w budownictwie.

PROJEKTANT:
mgr inż. Marek ZELAWSKI
specjalność instalacyjna
upr. nr WKP/0161/POOE/14

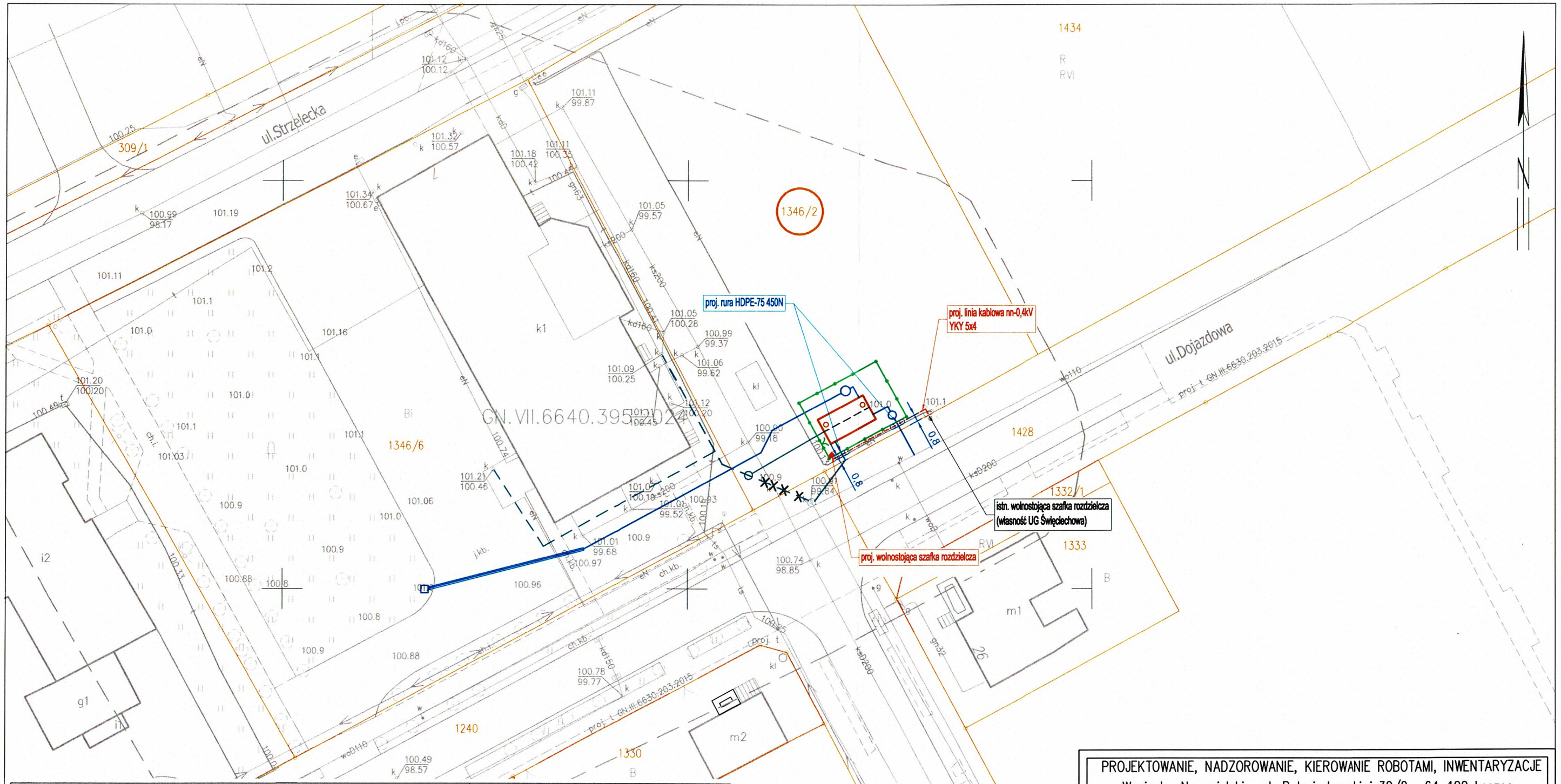

MAPA DO CELÓW PROJEKTOWYCH

Oznaczenie kancelaryjne zgłoszenia pracy		GN.VII.6640.395.2024
Nazwa miejscowości		Święciechowa
Jednostka ewidencyjna		Święciechowa 301305_2
Obręb ewidencyjny		Święciechowa 0011
Skala mapy		1:500
Godło mapy		6.165.08.11.2.1; 6.165.08.11.2.2; 6.165.08.06.4.4; 6.165.08.06.4.3
Układ współrzędnych	prostokątnych płaskich	2000/6
	wysokości	PL-EVRF2007-NH
Oznaczenie granic obszaru, który był przedmiotem aktualizacji		
Informacje o służebnościach gruntowych mających wpływ na zagospodarowanie gruntów zlokalizowanych w granicach projektowanej inwestycji		NIE BADANO
Data opracowania mapy		2024-02-16

USŁUGI GEODEZYJNE
Piotr Dolata
64-100 LESZNO, ul. Niepodległości 49
tel. +48 601 752 955
NIP: 697 15 88 513, REGON: 008276954

Nazwa / imię i nazwisko wykonawcy
Podpis osoby reprezentującej wykonawcę

mgr inż. MIŁOSZ KAŁMUCZAK
geodeta uprawniony
świadectwo GGK nr 22472
tel. +48 609 718 135
e-mail: miloszkalmuczak@gmail.com

Imię i nazwisko geodety uprawnionego,
nr uprawnień i podpis geodety, który opracował mapę

Poświadczam, że niniejszy dokument został opracowany w wyniku prac geodezyjnych i kartograficznych, których rezultaty zawiera operat techniczny pozytywnie zweryfikowany. Jednocześnie informuję, że jestem świadomy odpowiedzialności karnej za złożenie fałszywego oświadczenia.

STAROSTA LESZCZYŃSKI
GN.VII.6640.395.2024
(Identyfikator zgłoszenia prac geodezyjnych)

protokół nr 38543 z dn. 08.03.2024r.
(Numer oraz data sporządzenia dokumentu zawierającego wynik pozytywnej weryfikacji)

mgr inż. MIŁOSZ KAŁMUCZAK
geodeta uprawniony
świadectwo GGK nr 22472
(imię i nazwisko kierownika prac)

PROJEKTOWANIE, NADZOROWANIE, KIEROWANIE ROBOTAMI, INWENTARYZACJE
Wociech Nowosielski , ul. B.Jeziorkowskiej 32/2, 64-100 Leszno
tel. 691234505 ,e-mail: w.nowosielski@interia.pl

Nazwa obiektu:	Instalacja elektryczna wewnętrzna dla "Budowa zbiornika wód opadowych wraz z instalacją kanaliazcji deszczowej w celu jej zagospodarowania do nawodnienia terenów zielonych"			
Adres:	Święciechowa , ul Strzelecka 7, ul. Dojazdowa Obręb Święciechowa -301305_2.0011 , dz. nr 1346/2 Gmina Święciechowa, powiat leszczyński			
Inwestor:	Gmina Święciechowa ul. Ułańska 4, 64-115 Święciechowa			
Przedmiot rysunku	Plan sytuacyjny			
Data: 04.2024	Imię i nazwisko	Nr upr.	Podpis	Skala 1: 500
Projektant	mgr inż. Marek Żelawski	WKP/0360/OWOE/14		
Specjalność	instalacyjna			Nr rys. E1
Projektant				
Specjalność				

OCHRONA OD PORAŻEŃ:
SAMOCZYNNE WYŁĄCZENIE
ZASILANIA W UKŁADZIE SIECI TN-S

Istn. szafka rozdzielcza
(własność Gmina Święciechowa)

Proj. szafka rozdzielcza
systemu sterowania pompą głębinową
(wg odrębnego opracowania)

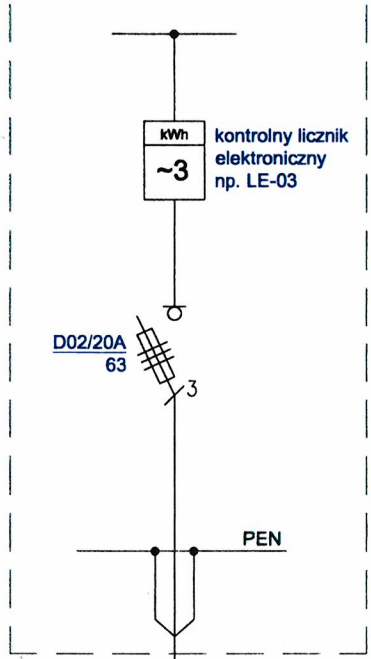

proj. linia kablowa nn-0,4kV
YKY 5x4

PROJEKTOWANIE, NADZOROWANIE, KIEROWANIE ROBOTAMI, INWENTARYZACJE Wociech Nowosielski , ul. B.Jeziorkowskiej 32/2, 64–100 Leszno tel. 691234505 ,e–mail: w.nowosielski@interia.pl				
Nazwa obiektu:	Instalacja elektryczna wewnętrzna dla "Budowa zbiornika wód opadowych wraz z instalacją kanaliazcji deszczowej w celu jej zagospodarowania do nawodnienia terenów zielonych"			
Adres:	Święciechowa , ul Strzelecka 7, ul. Dojazdowa Obręb Święciechowa –301305_2.0011 , dz. nr 1346/2 Gmina Święciechowa, powiat leszczyński			
Inwestor:	Gmina Święciechowa ul. Ułańska 4, 64–115 Święciechowa			
Przedmiot rysunku	Schemat ideowy			
Data: 04.2024	Imię i nazwisko	Nr upr.	Podpis	Skala –:– –
Projektant	mgr inż. Marek Żelawski	WKP/0360/OWOE/14		
Specjalność	instalacyjna			Nr rys. E2
Projektant				
Specjalność				